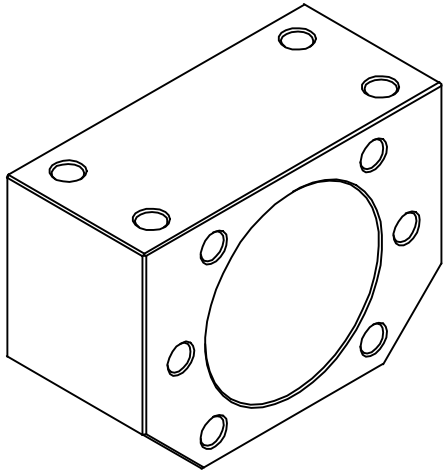

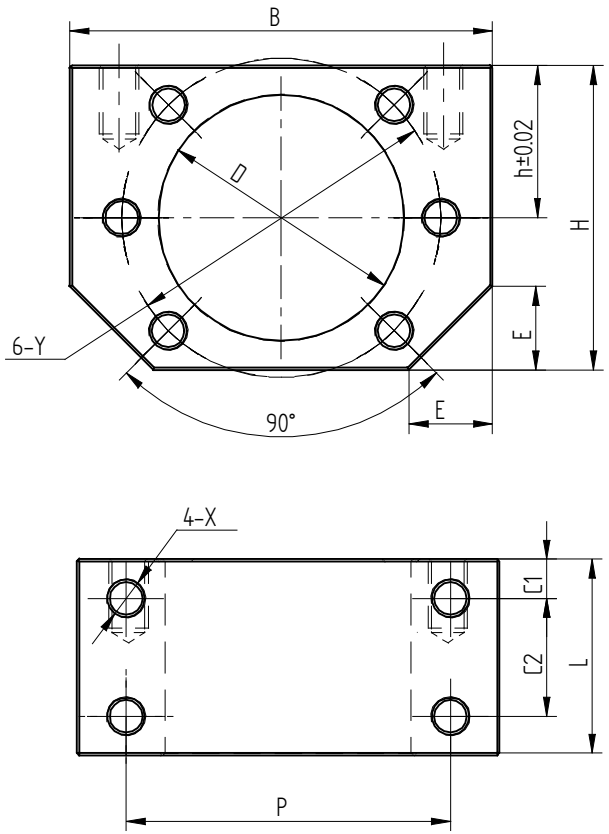

Parca No	Somun	D	B	H	h	E	L	C1	C2	P	X	W	Y
HSFU16	1605 1610	28	52	40	20	12	40	8	24	40	M5	38	M5
HSFU20	2005 2010	36	62	44	22	12	40	8	24	48	M6	47	M6
HSFU25	2505 2510	40	66	48	24	13	40	8	24	50	M6	51	M6
HSFU32	3205 3210	50	86	62	31	17	40	8	24	66	M8	65	M8
HSFU40	4005 4010	63	100	70	35	19	40	8	24	80	M8	78	M8